windhager.com

Istruzioni di montaggio

Serbatoio in lamiera d'acciaio

SBT 161S e SBT 261S – serbatoio in lamiera d'acciao
sonda "solo"
Superficie 2 x 2 m

windhager
CALORE E FUTURO

08/2012 024268/00

Stiva pellet

Indice

1. Sicurezza e misure precauzionali 3

2. Serbatoio in lamiera d'acciaio 3

3. Requisiti costruttivi 4

4. Distanze minime 5

5. Materiale in dotazione 6

6. Attrezzi per il montaggio 8

7. Operazioni di montaggio 8

8. Montaggio dei tubi flessibili di alimentazione e dell'aria di recupero 17

8.1. Schema di allacciamento 17
8.2 Avvertenze per il montaggio dei tubi flessibili di alimentazione e dell'aria di recupero 18

9. Allacciamento elettrico 19

Garanzia e condizioni di garanzia 20

1. Sicurezza e misure precauzionali

Il montaggio può essere effettuato esclusivamente da personale specializzato sufficientemente qualificato.
Queste istruzioni di montaggio sono valide per il serbatoio in lamiere d'acciaio SBT 161 e SBT 261S. I due serbatoi si differenziano per l'altezza (1,9 m o 2,2 m). Negli schizzi di montaggio i numeri dei pezzi sono indicati sempre per entrambi i serbatoi.

Simboli utilizzati

Si prega di prestare particolare attenzione ai seguenti simboli utilizzati nelle presenti istruzioni di montaggio.

Attenzione!

La mancata osservanza delle avvertenze contrassegnate con questo simbolo può causare **pericolo per le persone**.

Informazione!

La mancata osservanza delle avvertenze contrassegnate con questo simbolo può causare **malfunzionamento o danneggiamento della caldaia o dell'impianto di riscaldamento**.

Avvertenza!

I paragrafi contrassegnati con questo simbolo contengono **avvertenze e consigli** per il comando e il funzionamento.

Attenzione!

Devono essere soddisfatti i requisiti tecnici di sicurezza conformemente alle disposizioni, norme e direttive in vigore nel relativo paese.

2. Serbatoio in lamiera d'acciaio

Serbatoio in lamiera d'acciaio zincata per lo stoccaggio a secco di pellet. Il serbatoio può essere montato autonomamente in qualsiasi locale. Compresi sportello di controllo, bocchettone di caricamento, raccordo di aspirazione e serranda dell'aria con foro di ispezione.
Al termine del montaggio, il serbatoio in lamiera d'acciaio non è ermetico alla polvere al 100%. Il riempimento in condizioni di depressione non causa la formazione di polvere ovv. determina una ridotta fuoriuscita di polvere. Le giunzioni trasversali delle pareti laterali sono munite di guarnizioni. Se si desidera garantire una tenuta stagna al 100%, è necessario ermetizzare le rimanenti giunzioni e piccole fessure con silicone.

3. Requisiti costruttivi

- Il serbatoio in lamiera d'acciaio non può essere installato all'aperto e richiede una protezione completa dagli influssi degli agenti atmosferici.
- La superficie di installazione deve assolutamente disporre di una sufficiente capacità di carico, poiché in caso di riempimento completo del serbatoio sui singoli punti di appoggio agiscono carichi elevati. Attenzione in caso di cosiddetti massetti galleggianti (calcestruzzo grezzo + isolamento + massetto)!! Il piano deve essere orizzontale (massima inclinazione 1 cm/m). Eventuali asperità nell'ambito dell'intera lunghezza vanno compensate con supporti di lamiera sotto ai profili angolari di supporto e alla tramoggia di prelievo (non utilizzare legno tenero). Tutti i profili angolari di supporto devono essere a paro in altezza.

Distribuzione delle forze - superficie:	serbatoio in lamiera d'acciaio:	SBT 161S	SBT 261S
	max. peso su tramoggia di prelievo:	1540 kg	1910 kg
	max. peso per ciascun profilo angolare di supporto (4 pezzi):	770 kg	950 kg

- Vanno rispettate le disposizioni e le direttive di legge locali in vigore (per es. regolamenti edilizi, requisiti antincendio ecc.).

Norme e disposizioni di legge per il combustibile "pellet" e la realizzazione di stive pellet

EN 14961-2 A1	Biocombustibili solidi. Specifiche e classificazione del combustibile. Parte 2: pellet di legno per uso non-industriale
<u>Austria</u>	
TRVB H118	Direttive tecniche per la prevenzione degli incendi: impianti automatici di combustione a legna
MVB 29/2008	Installazione di contenitori di stoccaggio di pellet nel locale caldaia e all'aperto, nelle immediate vicinanze dell'edificio
ÖNORM M7135	Pellet e bricchette – requisiti e modalità di accertamento
ÖNORM M7136	Assicurazione della qualità nella logistica di trasporto e magazzino per pellet
ÖNORM M7137	Requisiti per lo stoccaggio di pellet presso il cliente finale
Norme edilizie	conformemente alle gazzette ufficiali dei governi regionali e del governo federale (per es. Gazzetta Ufficiale OÖ Nr. 7)
<u>Germania</u>	
DINplus	
FeuV	Regolamento in materia di impianti di combustione
<u>Svizzera</u>	
Swisspellet	Note esplicative sulla protezione antincendio, combustione di pellet

4. Distanze minime

– Il serbatoio in lamiera d'acciaio è disponibile in due altezze; 1,9 o 2,2 m. L'altezza sull'intera superficie del locale deve essere come minimo di 5 cm superiore a quella della stiva.

Informazione!

L'altezza del locale non deve essere ridotta da tubi o simili.

– Distanza laterale dalla parete minimo 10 cm, dal lato dello sportello di controllo, nonché del bocchettone di caricamento e del raccordo di aspirazione per l'allacciamento dei tubi flessibili minimo 100 cm – Fig. 2.

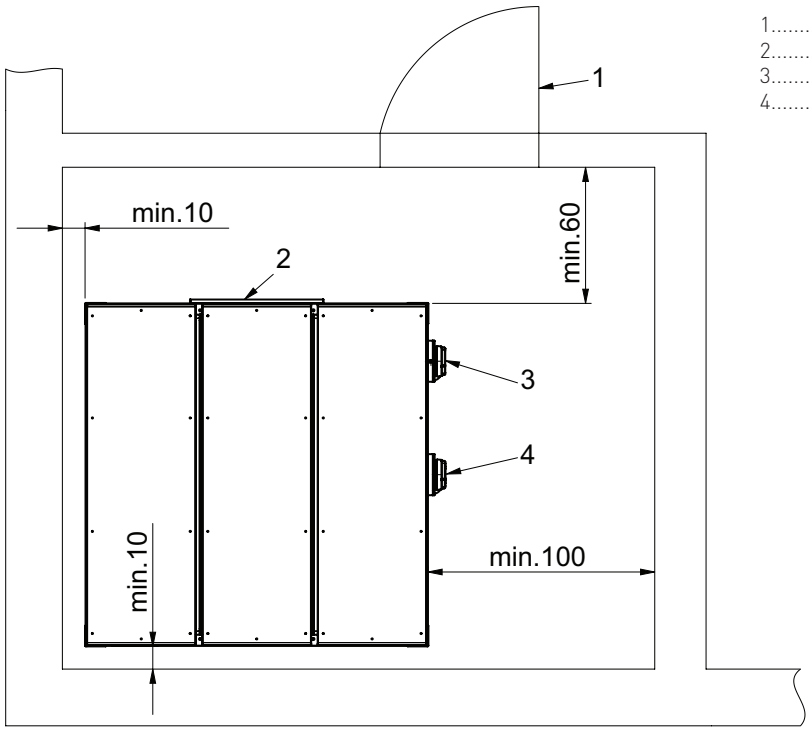

1..... Porta tagliafuoco
2..... Apertura di manutenzione
3..... Bocchettone di aspirazione
4..... Bocchettone di caricamento

Fig. 2 Vano di installazione e serbatoio in lamiera d'acciaio – vista dall'alto

– Il bocchettone di caricamento e il raccordo di aspirazione possono essere montati solamente su una parete frontale. Il bocchettone di caricamento (con il cartello "Attenzione, spegnere la caldaia a pellet minimo 15 min. prima del riempimento del magazzino.") va montato sempre al centro, mentre il raccordo di aspirazione può essere montato a destra o a sinistra. Il riempimento deve avvenire dall'esterno attraverso una porta o una finestra. In corrispondenza dei bocchettoni vi deve essere spazio sufficiente per consentire il collegamento e il distacco senza problemi del tubo di riempimento dell'autocisterna. Se ciò non fosse possibile, si può predisporre un prolungamento (v. capitolo Operazioni di montaggio, Passo 15 "Bocchettone di caricamento e di aspirazione con tubi di prolungamento")
– Se sussite il pericolo che in caso di temporali o per altri motivi possa infiltrarsi acqua nel locale di installazione del serbatoio, questo va sistemato su uno zoccolo.
– Per proteggere i pellet, nel serbatoio in lamiera d'acciaio va montata una piastra d'urto (accessorio PMX 017). Eventualmente, a seconda delle dimensioni del serbatoio, la piastra d'urto va tagliata su misura.

5. Materiale in dotazione

Fornitura su pallet

Serbatoio in lamiera d'acciaio, superficie 2 x 2 m		Altezza 2,2 m	Altezza 1,9 m
Quantità	Designazione	Nr. di pezzo	Nr. di pezzo
4	Profilo angolare di supporto	1	63
2	Elemento di collegamento laterale (con 2 viti M8 x 16)	106	106
4	Elemento di collegamento	514	514
6	Parete laterale	113	–
6	Parete laterale	–	190
1	Parete laterale con apertura di manutenzione	780	779
1 1	Parete laterale bocchettone di caricamento con serranda dell'aria montata	116 238	193 238
4	Parete obliqua sinistra	523	523
4	Parte obliqua destra	524	524
4	Elemento del cielo	130	130
3	Supporto del cielo	131	131
1	Coperchio di manutenzione con finestrella di controllo montata	781 782	781 782

Fornitura in scatolone

Serbatoio in lamiera d'acciaio, superficie 2 x 2 m			Altezza 2,2 m	Altezza 1,9 m
Quantità	Designazione		Nr. di pezzo	Nr. di pezzo
4	Spessore		32	32
2	Fissaggio per bocchettone		82	82
6	Fermo per vite		40	40
4	Vite a testa svasata M6 x 25 per fissaggio per bocchettone		senza dicitura	senza dicitura
54*	Vite autofilettante TT M6 x 12		senza dicitura	senza dicitura
139*	Vite a testa esagonale con flangia M8 x 16		senza dicitura	senza dicitura
232*	Dado flangiato M8		senza dicitura	senza dicitura
1	Cartuccia di silicone		899	899

* la fornitura comprende ca. 5% in più del necessario, in parte premontati

Serbatoio in lamiera d'acciaio, superficie 2 x 2 m – sonda "solo", singoli pezzi:

Altezza 1,9 m:
Tipo: SBT 161S
Capacità ca**: 3,5 t

Altezza 2,2 m:
Tipo: SBT 261S
Capacità ca**: 4,2 t

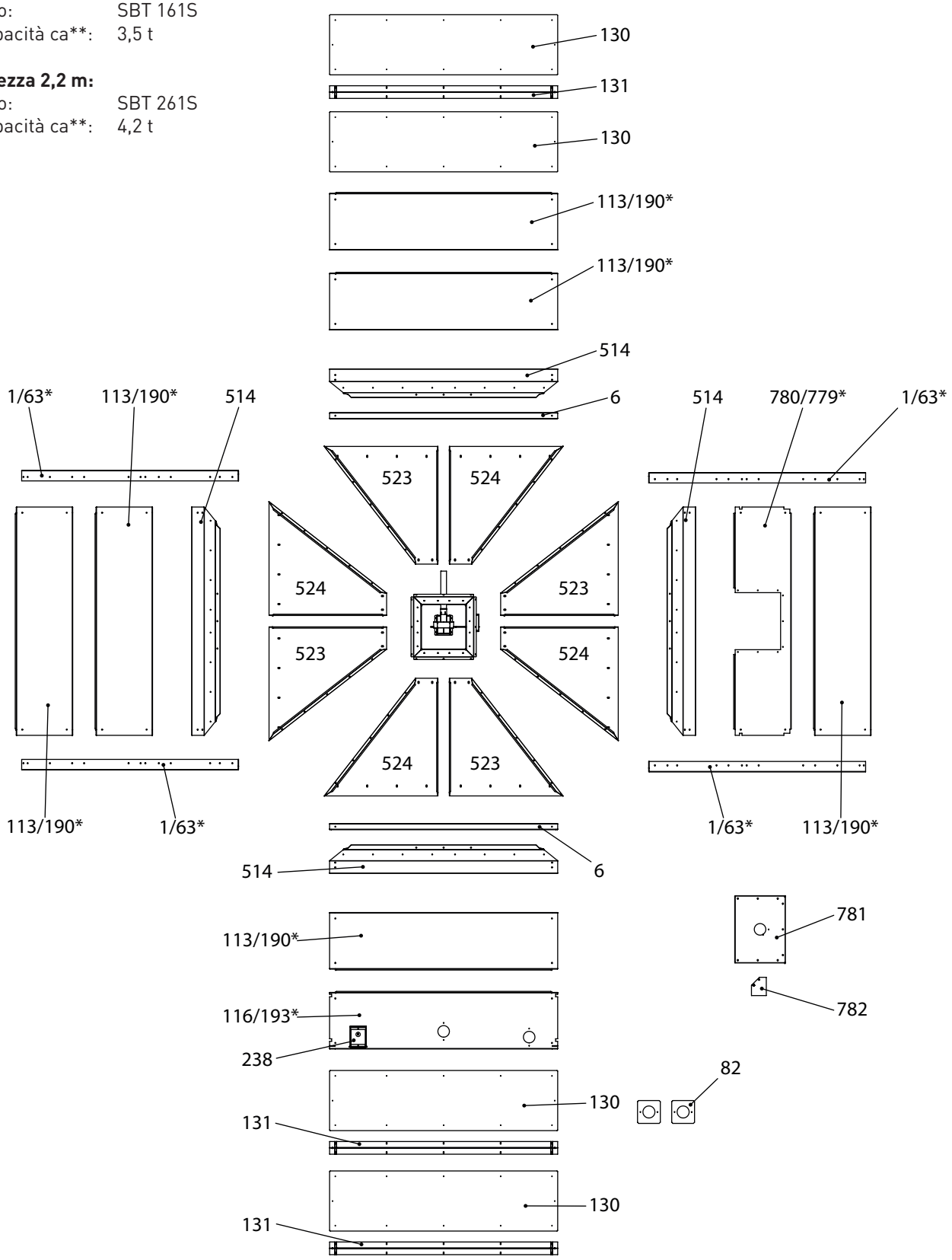

Fig. 3 Singoli pezzi del serbatoio in lamiera d'acciaio – vista dall'alto

* Numero dei pezzi per il serbatoio alto 1,9 m
** Le capacità indicate variano in funzione del peso specifico apparente e del grado di riempimento.

6. Attrezzi per il montaggio

Consigliamo l'impiego dei seguenti attrezzi per il montaggio:

- trapano avvitatore a batteria (mandrino 10 e 13 mm);
- chiave a tubo o chiave fissa da 13 mm (possibilmente: chiave a cricco da 13 mm per le pareti oblique);
- 2 chiavi fisse da 10 mm;
- 1 cacciavite a stella;
- 1 punteruolo o punzone da 4 mm;
- 1 punta da Ø 5 mm;
- 1 pressa per cartuccia di silicone per l'ermetizzazione;
- guanti per il trasporto delle parti in lamiera;
- 1 puntello o pannello lungo 1990 mm (da appoggiare sulle pareti oblique come ponteggio).

Attenzione!

Nel corso del montaggio delle pareti laterali e del cielo dall'interno vi è pricolo di scivolare sulle pareti oblique!

7. Operazioni di montaggio

Passo 1

Stabilire dove vanno montati lo sportello di controllo, il bocchettone di caricamento e il raccordo di aspirazione.

I serbatoi in lamiera d'acciaio SBT 161S e SBT 261S sono composti da un modulo con una superficie di 2,0 x 2,0 m. Grazie al sistema modulare, le singole parti possono essere scambiate tra di loro, per cui il serbatoio può essere adeguato al meglio alle specifiche esigenze applicative.

Sono possibili le seguenti disposizioni per apertura di manutenzione, bocchettone di caricamento e raccordo di aspirazione:

la disposizione standard per apertura di manutenzione (1), bocchettone di caricamento (2) e raccordo di aspirazione (3) è riportata in grigio, le altre possibili disposizioni sono disegnate tratteggiate – Fig. 4. Il bocchettone di caricamento è sempre al centro, mentre il raccordo di aspirazione e la serranda dell'aria con foro di ispezione possono essere piazzati a scelta a destra o a sinistra del bocchettone di caricamento.

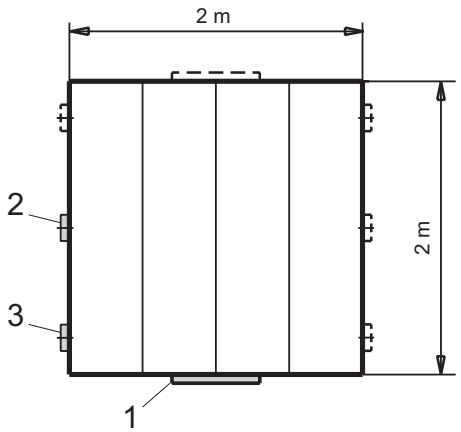

Fig. 4 Varianti di montaggio – vista dall'alto

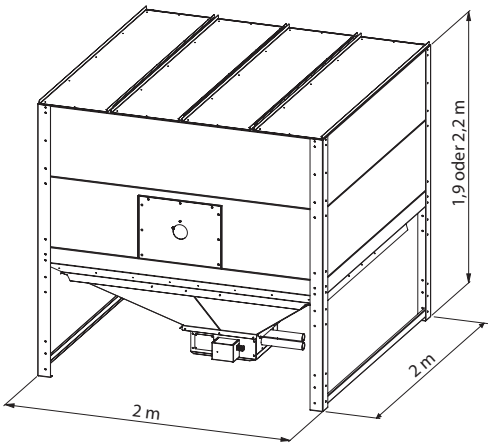

Fig. 5 Serbatoio in lamiera d'acciaio SBT 161 ovv. SBT 261S

Avvertenza!
Le seguenti operazioni di montaggio sono descritte per la disposizione standard di apertura di manutenzione (1), bocchettone di caricamento (2) e raccordo di aspirazione (3). Modificare la sequenza per altre disposizioni.

Passo 2

Controllare la planarità della superficie di installazione.

La superficie di installazione compresa tra i profili angolari di supporto e la tramoggia di prelievo deve essere piana. In caso contrario, vale a dire se il pavimento è bombato o concavo, allineare i profili angolari di supporto o la tramoggia di prelievo tramite spessori (32).

Passo 3

Ordinare le singole parti da assemblare.

Togliere gli elementi di sicurezza per il trasporto e ordinare le singole parti da assemblare. Le parti in lamiera sono numerate. L'intero serbatoio in lamiera d'acciaio viene avvitato dall'interno con viti a testa esagonale con flangia e dadi flangiati M8 x 16. Vengono impiegate viti M6 o viti autofilettanti TT M6 solamente per gli accessori e il cielo.

Avvertenza!
Dapprima **serrare a mano tutte le viti e i dadi** M8 x 16, solo alla fine, quando tutte le parti e il cielo sono montati, serrare definitivamente tutti i dadi dall'interno con il trapano avvitatore a batteria.

Passo 4

Piazzare 2 profili angolari di supporto (1/63) davanti e dietro.

Avvertenza!
Bordo ripiegato in basso.

Avvitare 2 elementi di collegamento longitudinali (514). Inserire tutte le viti dall'esterno verso l'interno, avvitare i dadi all'interno e serrarli solamente a mano – Fig. 6.

Avvertenza!
Le viti inserite negli elementi di collegamento vanno avvitate dal basso.

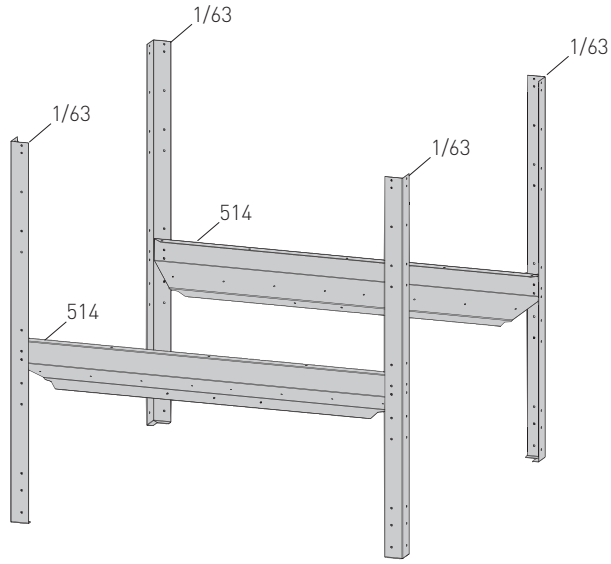

Fig. 6 Profili angolari di supporto con elementi di collegamento

Passo 5

Unire i profili angolari di supporto con 2 elementi di collegamento (514) sui lati frontali e in basso ad ambo i lati montare rispettivamente un elemento di collegamento (106) – Fig. 7.

Passo 6

Piazzare il telaio premontato nel punto di installazione definitivo – Fig. 7.

Avvertenza!
Distanza minima dalla parete: 100 mm, in modo da poter inserire le viti dall'esterno verso l'interno.
Distanza minima dal soffitto: 50 mm. Distanza dal lato anteriore, in corrispondenza dell'apertura di manutenzione: 60 cm.

Avvertenza!
I bordi superiori di tutti gli elementi di collegamento devono essere a paro, eventualmente regolarli.

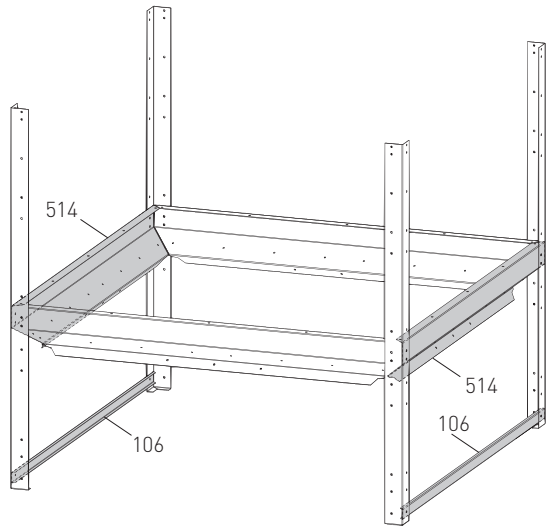

Fig. 7 Montaggio laterale degli elementi di collegamento

Passo 7

1. Montare tutt'intorno la 1a fila di 3 pareti laterali. Bordo ripiegato per 9 mm verso il basso, avvitare a mano 3 pareti laterali (190/113) solo al profilo angolare di supporto (1/63) e non ancora orizzontalmente – Fig. 8.

Avvertenza!
I bordi superiori delle pareti laterali devono essere a paro, eventualmente regolarli.

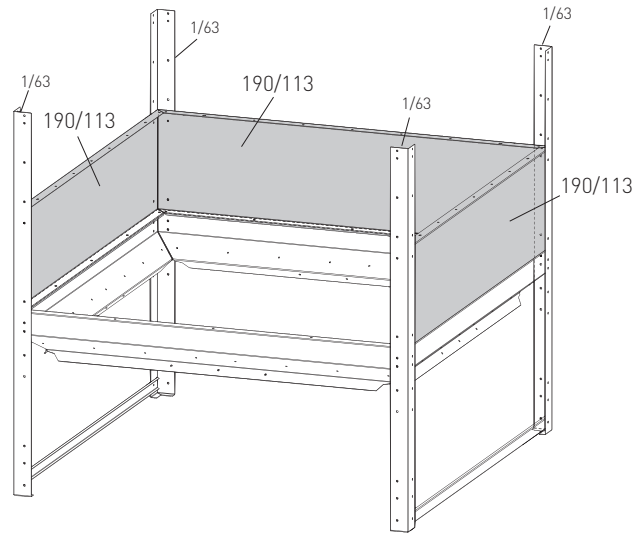

Fig. 8 Montaggio 1a fila di pareti laterali

Passo 8

Se il serbatoio si trova a ca. 100 mm dalla parete, non è più possibile inserire le viti inferiori posteriori (distanza insufficiente), per cui, prima del montaggio di queste pareti laterali, fissare le viti al profilo angolare di supporto (1/63) con fermo per vite (40) – Fig. 9.

2. Montare tutt'intorno la 2a riga di pareti laterali. Avvitare 3 pareti laterali (190/113) e 1 parete laterale per bocchettone di caricamento (193/116) solo ai profili angolari di supporto (1/63) verticali, non ancora orizzontalmente – Fig. 9.

Avvertenza!
I bordi superiori devono essere a paro. Iniziare con la parete posteriore, applicare per ultima la parete laterale con bocchettone di caricamento (193/116) con serranda dell'aria montata, inserendola diritta dall'interno (questa parete laterale presenta intagli per le teste delle viti).

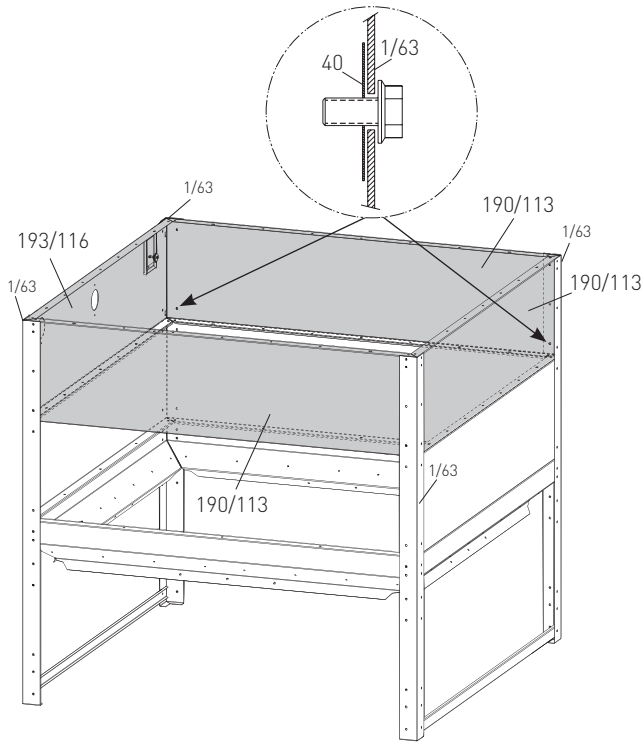

Fig. 9 Montaggio 2a fila di pareti laterali

Passo 9

Applicare 3 supporti (131) **all'interno** nel bordo ripiegato delle pareti laterali e fissarli ciascuno con 2 viti dall'esterno verso l'interno alle pareti laterali – Fig. 10.

Informazione!

I supporti del cielo (131) vanno montati trasversalmente rispetto al bocchettone di caricamento.

Fig. 10 Montaggio dei supporti del cielo

Passo 10

Appoggiare i 4 elementi del cielo (130) in alto, praticare i fori con un punteruolo o un punzone (non con il trapano) e avvitare gli elementi dall'interno con **viti autofilettanti TT M6**. Iniziare il montaggio dal lato posteriore, le ultime viti vengono montate davanti – Fig. 11.

Informazione!

Spingere verso l'esterno gli elementi esterni del cielo prima di fissarli con le viti – Fig. 11.

Attenzione!

Non appoggiare alcun carico al cielo, il cielo non è in grado di sostenere carichi statici!

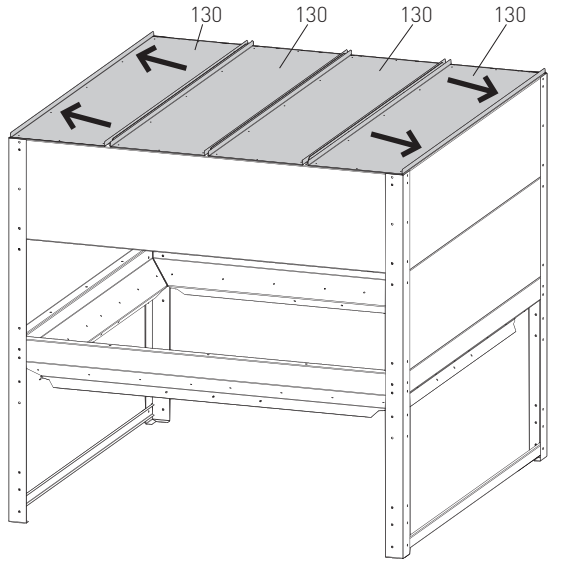

Fig. 11 Montaggio degli elementi del cielo

Passo 11

Regolare la stiva pellet, i profili angolari di supporto devono essere allineati in altezza, nonché verticalmente e orizzontalmente.
Inserire la tramoggia di prelievo, il motore dell'agitatore deve essere rivolto in avanti, allineare rispetto ai profili angolari di supporto.
Se necessario applicare lo spessore (32). Allineare la stiva misurando diagonalmente – Fig. 12.

Avvertenza!
Se la superficie compresa tra i profili angolari di supporto non è piana, vale a dire se il pavimento è bombato o concavo, allineare assolutamente i profili e la tramoggia di prelievo, altrimenti quest'ultima non può essere montata o il montaggio risulta molto difficile!

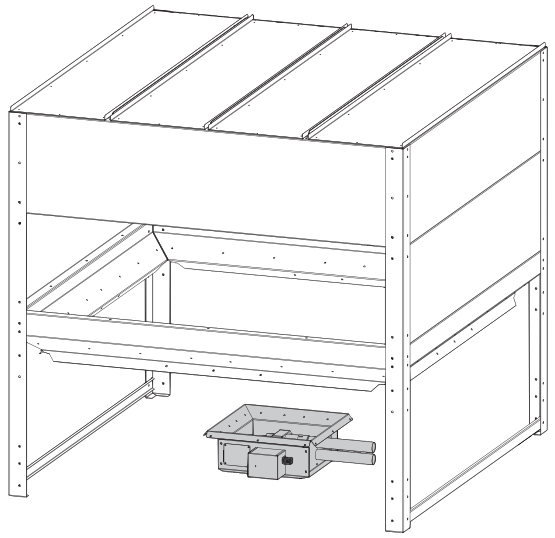

Fig. 12 Regolazione della tramoggia di prelievo

Passo 12

Inserire 4 pareti oblique sinistre (523) e 4 pareti oblique destre (524) nelle viti premontate. Avvitare prima le pareti oblique sinistre e destre lungo il lato diritto e serrare le viti – Fig. 14.
Consiglio: utilizzare possibilmente una chiave a cricco da 13 mm.

Avvitare ora tutte le pareti oblique con 4 elementi di collegamento (514) in alto e la tramoggia di prelievo un basso con dadi flangiati e serrare bene.

Informazione!

Fare attenzione a non calpestare la sonda "solo" con agitatore – pericolo di danneggiamento!

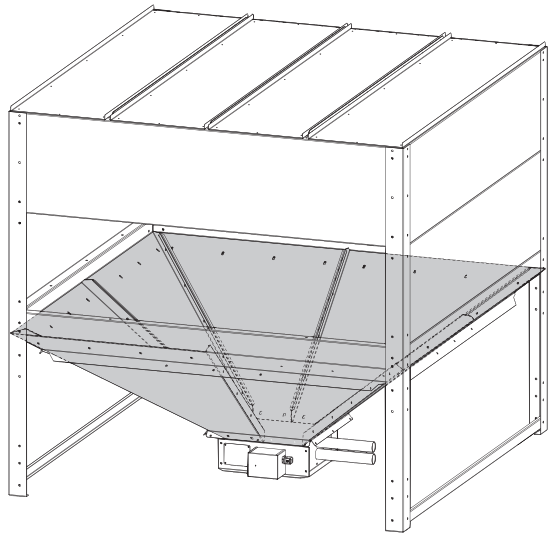

Fig. 13 Montaggio delle pareti oblique

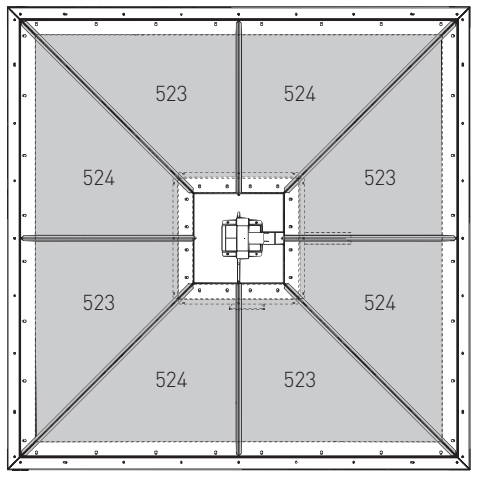

Fig. 14 Montaggio delle pareti oblique – vista dall'alto

Passo 13

Avvitare tra di loro le pareti laterali e gli elementi di collegamento in alto e in basso. Vanno avvitati tutti i fori.

Passo 14

Per proteggere i pellet, nel serbatoio in lamiera d'acciaio va montata una piastra d'urto non inclusa di serie nella fornitura. La piastra d'urto va ordinata separatamente come accessorio PMX 017.
Avvitare la piastra d'urto al cielo, alla distanza di min. 10 cm dalla parete antistante a quella con il bocchettone di caricamento,
praticando i relativi fori nell'elemento del cielo.

Avvertenza!
Eventualmente, a seconda delle dimensioni del serbatoio, la piastra d'urto va tagliata su misura.

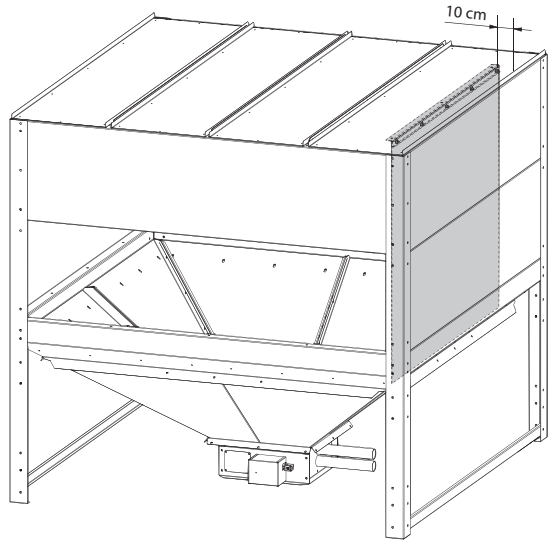

Fig. 15 Montaggio della piastra d'urto

Passo 15

Il bocchettone di caricamento e il raccordo di aspirazione non sono compresi nella fornitura standard e vanno ordinati separatamente come accessori.

a) SBT 031 per il montaggio sul serbatoio in lamiera d'acciaio
b) BIO 014 ovv. BIO 0141 o BIO 015 per il montaggio del bocchettone di caricamento e del raccordo di aspirazione all'esterno, in collegamento con curve, tubi di prolungamento e staffe per tubi.

a) Bocchettone di caricamento e raccordo di aspirazione direttamente sul serbatoio in lamiera d'acciaio – SBT 031

Informazione!

Il bocchettone di caricamento (con il cartello "Attenzione, spegnere la caldaia a pellet ...") deve sempre essere al centro, mentre il raccordo di aspirazione e la serranda dell'aria possono essere piazzati a scelta a destra o a sinistra del bocchettone di caricamento.

Avvitare 1 bocchettone di caricamento, 1 raccordo di aspirazione – all'esterno, 2 fissaggi per bocchettone (82) – all'interno, rispettivamente con 2 viti a testa svasata M6 x 25 e dadi – Fig 16.

Avvertenza!
Se necessario montare la serranda dell'aria dall'altro lato. Montare la serranda dell'aria sempre all'interno del serbatoio.

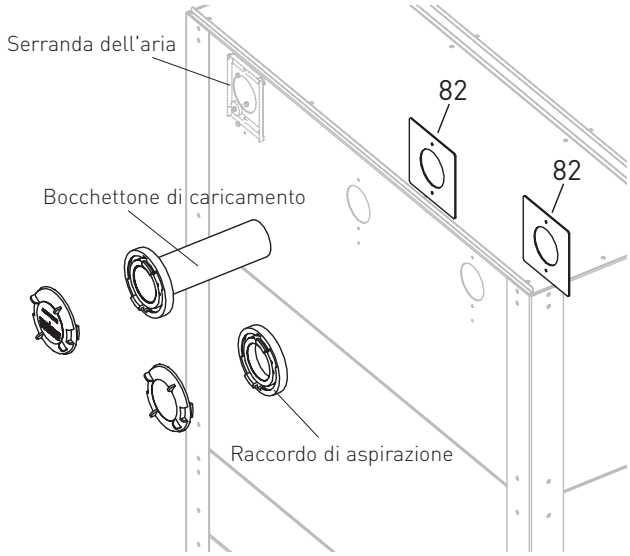

Fig. 16 Montaggio del bocchettone di caricamento e del raccordo di aspirazione

b) Bocchettone di caricamento e di aspirazione con tubi di prolungamento sul serbatoio in lamiera d'acciaio – BIO 014 e BIO 0141 o BIO 015

Se il bocchettone di caricamento e il bocchettone di aspirazione vengono applicati alla parete esterna e collegati con tubi di prolungamento, ciascun ulteriore tubo o curva va fissato con staffe per tubi che garantiscono la messa a terra.

Informazione!

Il tubo di prolungamento del bocchettone di caricamento (con il cartello "Attenzione, spegnere la caldaia a pellet ...") deve sempre essere al centro, mentre quello del bocchettone di aspirazione e la serranda dell'aria possono essere piazzati a scelta a destra o a sinistra.

Il tubo di caricamento deve sporgere nel serbatoio come minimo per 300 mm, mentre quello di aspirazione come minimo per 50 mm. Fissare i tubi all'esterno con staffe per tubi. Avvitare i 2 fissaggi per bocchettone (82) rispettivamente con 2 viti a testa svasata M6 x 25 con dadi – Fig 17, 18.

Avvertenza!
Se necessario montare la serranda dell'aria dall'altro lato. Montare la serranda dell'aria sempre all'interno del serbatoio.

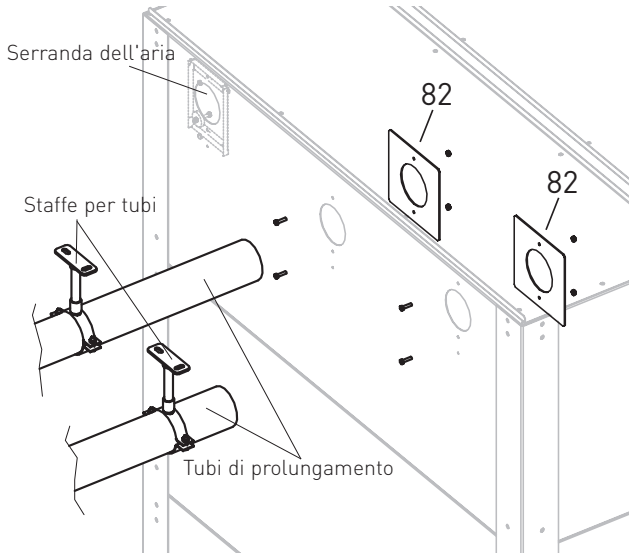

Fig. 17 Montaggio dei tubi di prolungamento

Se il tubi di prolungamento vengono condotti attraverso altri locali, la posa deve avvenire conformemente alle relative **disposizioni e direttive di legge locali in vigore** (per es. classe di resistenza al fuoco F 90; rivestimento con piastre anticombustione o lana minerale).

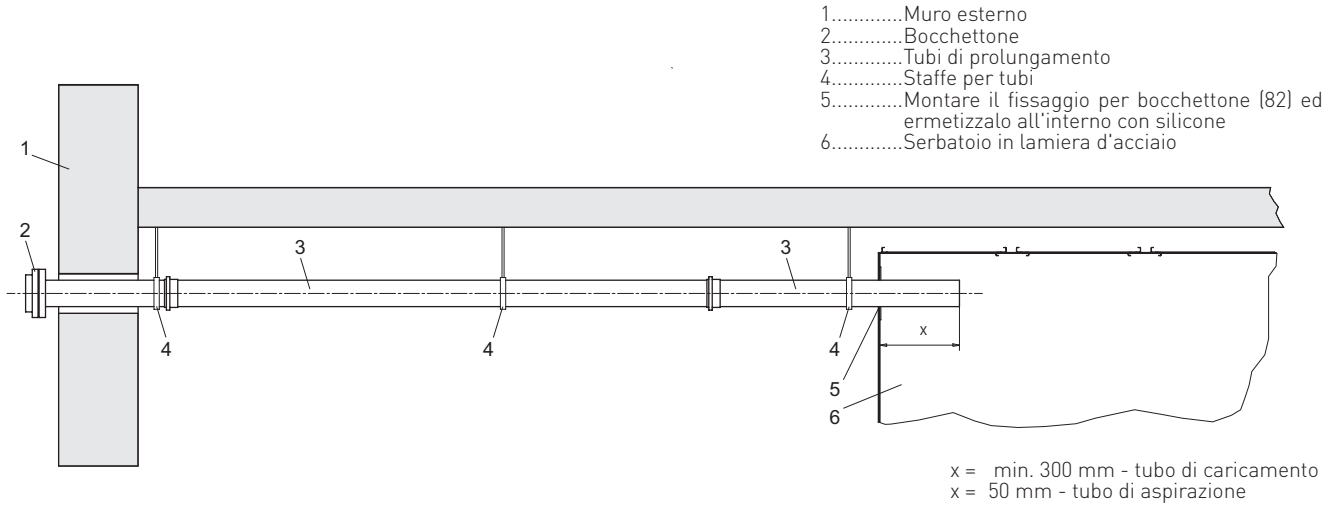

Fig. 18 Bocchettone con tubo di prolungamento e serbatoio in lamiera d'acciaio – vista laterale

Passo 16

Infilare dall'alto la parete laterale con apertura di manutenzione (779/780), poi tirarla verso il basso verso l'elemento di collegamento e avvitarla.

Avvertenza!
La parete laterale superiore e l'elemento di collegamento non devono ancora essere avvitati saldamente, in modo da consentire il montaggio della parete laterale con apertura di manutenzione.

Informazione!

Infilare la parete con cautela per non danneggiare le guarnizioni.

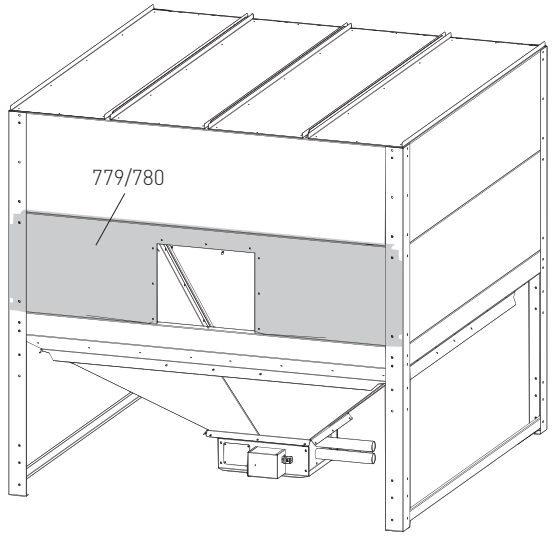

Fig. 19 Montaggio della parete laterale con apertura di manutenzione

Passo 17

Serrare tutte le viti e i dadi all'interno con un trapano avvitatore a batteria.

Per motivi statici, tutti i fori previsti per il collegamento delle parti in lamiera devono essere avvitati. Rimangono dei fori aperti solamente nei profili angolari di supporto verticali in cui non poggiano parti in lamiera. La fornitura comprende alcune viti in più.

Passo 18

La stiva pellet viene riempita in condizioni di depressione. È possibile evitare la fuoriuscita di polvere ermetizzando le giunture all'interno con il silicone allegato, non utilizzare nastro adesivo. In ogni caso vanno ermetizzati in alto 4 angoli in corrispondenza dei profili angolari di supporto e la fessura tra tubo e condotto (nel caso in cui il bocchettone di caricamento e il raccordo di aspirazione siano prolungati con tubi).

Consiglio: piazzare una lampada accesa all'esterno, in modo da vedere bene dall'interno i punti non ermetici.

Attenzione!

Nel corso dell'applicazione e dell'indurimento del silicone, viene liberato reticolante sotto forma di vapore. Per tale ragione assicurare una buona aerazione del locale o eventualmente predisporre un'aspirazione – si vedano anche le avvertenze riportate sulla cartuccia del silicone.

Passo 19

Prima di procedere al riempimento, pulire il vano interno del serbatoio in lamiera d'acciaio ed eliminare tutti i residui di montaggio.

Passo 20

Avvitare il coperchio di manutenzione (781) con dadi flangiati. Inserire il coperchio di manutenzione obliquamente in basso nella parete laterale, sollevarlo in posizione verticale e avvitarlo.

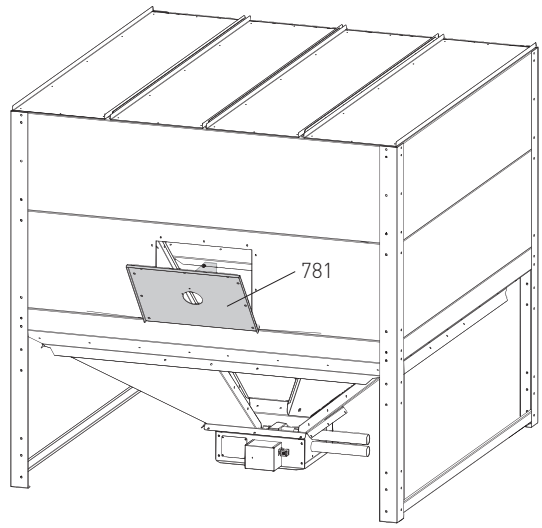

Fig. 20 Montaggio dell'apertura di manutenzione

Passo 21

Applicare al serbatoio in lamiera d'acciaio gli adesivi allegati in posizione ben visibile: giallo "Magazzino pellet" e bianco "Riempimento magazzino". Ciascun riempimento del magazzino va documentato sull'adesivo bianco indicando la data e la quantità.

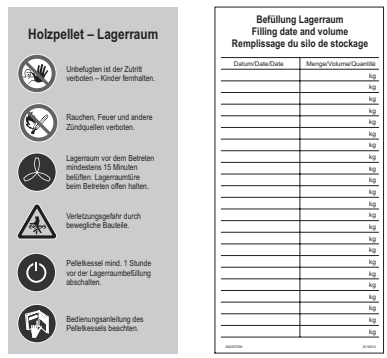

Fig. 21 Adesivi per il serbatoio in lamiera d'acciaio

Passo 22

Attenzione!

La stiva pellet di lamiera va messa a terra adeguatamente!

8. Montaggio dei tubi flessibili di alimentazione e dell'aria di recupero

8.1. Schema di allacciamento

1.....Tramoggia di prelievo
2.....FireWIN / VarioWIN
3.....Turbina di aspirazione
4.....BioWIN 100–260

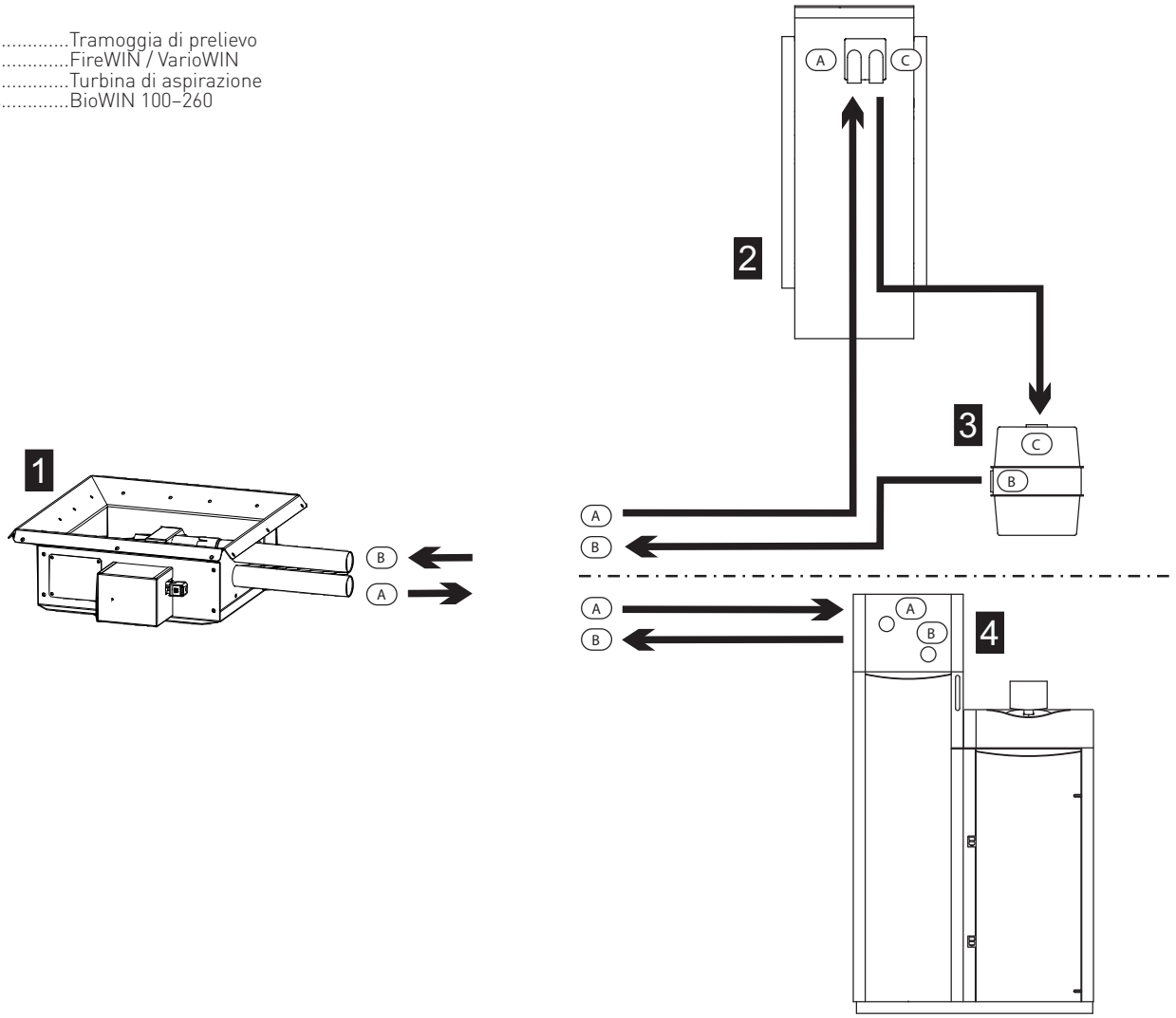

Fig. 22 Schizzo dell'allacciamento

8.2 Avvertenze per il montaggio dei tubi flessibili di alimentazione e dell'aria di recupero

Massima lunghezza e altezza di mandata per sistema di alimentazione pellet

Caldaia a pellet BioWIN:
max. 25 m di lunghezza dalla sonda più lontana dalla caldaia a pellet, con max. 1,8 m di dislivello complessivo
max. 15 m di lunghezza dalla sonda più lontana dalla caldaia a pellet, con max. 2,8 m di dislivello complessivo
meno di 10 m di lunghezza dalla sonda più lontana dalla caldaia a pellet, con max. 4,5 m di dislivello complessivo
Dislivello complessivo: somma della lunghezza di tutte le colonne montanti

Caldaia a pellet per il riscaldamento centralizzato FireWIN/VarioWIN:
max. 25 m di lunghezza dalla sonda più lontana dalla caldaia a pellet, con max. 6 m di dislivello complessivo
Dislivello complessivo: somma della lunghezza di tutte le colonne montanti

Informazione!

Il presupposto per questi valori massimi è un'alimentazione di tensione stabile (min. 220 VAC sotto carico!)

Importanti avvertenze per la posa dei tubi flessibili di alimentazione e dell'aria di recupero

- Non piegare i tubi flessibili, il raggio di curvatura minimo è di 30 cm.
- I tubi flessibili non vanno posati "su e giù", poiché ciò causa la formazione di "sacche" e non è possibile garantire il corretto trasporto dei pellet.
- Scegliere il percorso più breve dal serbatoio in lamiera d'acciaio alla caldaia e disporre i tubi in modo che non sia possibile pestarli.
- Il tubo di alimentazione dei pellet deve essere composto da un unico pezzo, mentre il tubo dell'aria di recupero può essere composto da più pezzi. Il raccordo deve essere di metallo (accessorio: PMX 0131) e deve essere garantito il collegamento elettrico (messa a terra).
- I tubi flessibili vanno messi a terra, in modo che nel corso del trasporto dei pellet non si formino cariche statiche.
- I tubi flessibili sono idonei a temperature fino a +60 °C, perciò non possono poggiare su tubi di riscaldamento non isolati o sul tubo del gas di scarico.
- Non è ammessa la posa all'aperto a causa dell'effetto dannoso dei raggi UV.

Montaggio dei tubi flessibili di alimentazione e dell'aria di recupero

1.) Denudare il cavo di massa per ca. 5 cm su tutte le estremità del tubo flessibile e piegarlo verso l'interno nel tubo flessibile – Fig. 23.

2.) Infilare le cravatte fermatubi sul tubo flessibile e innestarle sugli attacchi. Il filo di massa deve avere un buon contatto con gli attacchi, eventualmente asportare con una lima il rivestimento dal tubo. Serrare le cravatte fermatubi – Fig. 24.

Consiglio: in caso di difficoltà di innesto, inumidire gli attacchi con acqua (non usare grasso).

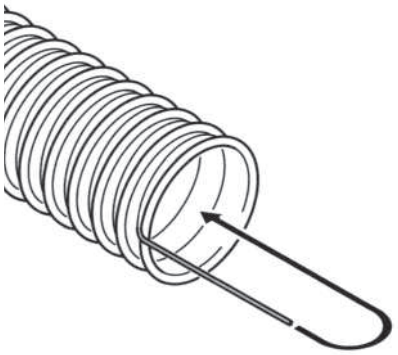

Fig. 23 Denudare il cavo di massa e piegarlo verso l'interno

Fig. 24 Montaggio delle cravatte fermatubi

9. Allacciamento elettrico

Per l'allacciamento elettrico del motore per l'agitatore si vedano le istruzioni di montaggio della relativa caldaia.

Austria
Windhager Zentralheizung GmbH
Anton-Windhager-Straße 20
A-5201 Seekirchen presso Salisburgo
Tel. +43(0)6212/2341-0
Fax +43(0)6212/4228
E-mail: info@at.windhager.com

Germania
Windhager Zentralheizung GmbH
Deutzring 2
D-86405 Meitingen presso Augsburg
Tel. +49(0)8271/8056-0
Fax +49(0)8271/8056-30
E-mail: info@de.windhager.com

Svizzera
Windhager Zentralheizung Schweiz AG
Industriestrasse 13
CH-6203 Sempach-Station presso Lucerna
Tel. +41(0)41/469469-0
Fax +41(0)41/469469-9
E-mail: info@ch.windhager.com

Francia
Windhager Chauffage Central
France S.A.S.
1, rue du Maire Georges Baruch
Z.A.C. Nord du Rosenmeer
F-67560 Rosheim
Tel. +33(0)388818217
Fax +33(0)388958185
E-mail: info@fr.windhager.com

GARANZIA E CONDIZIONI DI GARANZIA

La condizione preliminare per la garanzia legale e la garanzia commerciale sono l'installazione ad opera d'arte della caldaia, con tutti gli accessori e la messa in servizio da parte del servizio di assistenza clienti di Windhager o di un partner, senza le quali viene meno ogni diritto di garanzia nei confronti del costruttore.
Difetti di funzionamento dovuti all'uso o alla regolazione errati o all'impiego di combustibile di bassa qualità o di qualità non consigliata non rientrano nella garanzia legale e commerciale. Il diritto di garanzia viene meno anche in caso di impiego di componenti diversi da quelli offerti da Windhager. Le specifiche condizioni di garanzia per il singolo tipo di apparecchio sono contenute nel foglio "Condizioni di garanzia" allegato alla caldaia.

Per garantire un funzionamento sicuro, ecologico e all'insegna del risparmio energetico, è necessario eseguire la messa in servizio e la manutenzione regolare conformemente alle "Condizioni di garanzia". Consigliamo la stipulazione di un accordo di manutenzione.

windhager
CALORE E FUTURO

Con riserva di modifiche tecniche. AWP-vor-übersetzt aus 023911/00